VAIHTOEHDOT

Istuin
- havupuu
- eurooppalaista alkuperää oleva lehtipuu
- kovapuu
- ensiluokkaista eksoottista puuta

Asennusmenetelmät
- ruuvata

Ylimääräinen polkupyöräteline
- ei mitään
- vasen puoli
- oikea puoli

Musiikkimoduuli
- ei mitään
- Bluetooth-kaiutin
- kaiutin sisäänrakennetulla muistilla

Akku paketti
- geeli 55 Ah
- litium 40 Ah

Wi-Fi hotspot
- ei mitään
- 2,4 GHz; 3G, 4G (moduuli ei sisällä SIM-korttia)

LED valaistus
- 2 x 1m (4,8 W / 1m) - neutral white

KUVAUS

Universe-aurinkoasema on toinen **Smart City**-malliston tuote. Kuten edeltäjänsä **Auringonkukka** saa virtansa aurinkoenergiasta, jota käsitellään aurinkosähköpaneeleilla.
Tätä tuotetta voidaan käyttää penkkinä, joka tarjoaa tyypillisen käyttötarkoituksensa lisäksi mahdollisuuden ladata matkapuhelimia tai tabletteja - sekä induktiivisten latureiden että USB A -pikalatausporttien…

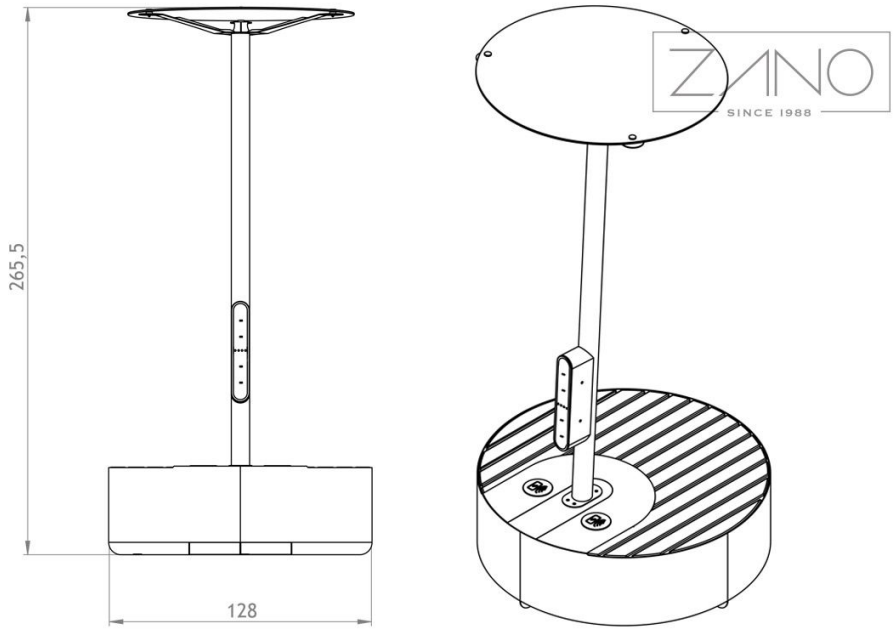

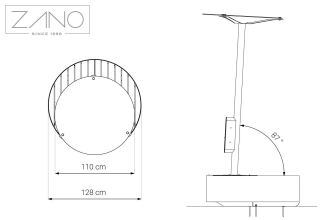

YLEISET TEKNISET TIEDOT

Perusvarusteet
- ympäristön valaistus
- akun varauksen merkkivalo
- kaksi induktiivista laturia
- neljä USB A -latausporttia: 2 x 3.0, 2 x 2.0

Mitat
- leveys: 128 cm
- pituus: 128 cm
- korkeus: 267 cm
- istuinkorkeus: 42 cm

Sähköiset eritelmät
- aurinkosähköpaneelin maksimiteho: 118 W
- akun kapasiteetti: 55 Ah
- käyttölämpötila: -20°C - 60°C

Materiaalit
- jauhemaalattu rakenneteräs
- puu: kuusi, mänty tai eksoottinen puu.

Paino
- havupuu: 182 kg
- eurooppalaista alkuperää oleva lehtipuu: 189 kg
- ensiluokkaista eksoottista puuta: 197 kg

ZANO

Tuote:
Aurinkoenergian latausasema Universe
Luettelon numero: **19.055**
Suunnittelija: Filip Babiarz

Tekijänoikeuksista ja lähioikeuksista 04.02.1994 annetun Puolan lain (Offcial Journal of Laws nro 24, kohta 83, oikaisu: Laki nro 43, kohta 170) ja lakikokoelman nro 43, kohta 170. EU:n tekijänoikeuslainsäädännön mukaisesti, mukaan lukien kaikki EU:n direktiivit ja asetukset, jotka koskevat seuraavia asioita mukaisesti Zano Mirosław Zarotynski Company pidättää itsellään piirustusten tekijänoikeudet, kuvauksiin, 3D-malleihin, renderöinteihin, grafiikkaan, tarjousten sisältöön, liitteisiin tarjousten liitteissä ja kaikissa muissa asiakirjoissa. Sen sisältö on ZANO Miroslaw Zarotynski Oy:n henkistä omaisuutta. Zarotinski-yhtiön omaisuutta. Tekijän ideoiden, ratkaisujen käyttö, kopiointi, valokuvien jakelu, grafiikan tai grafiikan osien, kuvailevien tekstien, jakelu ja levittäminen voiton tavoittelemiseksi ilman tekijän lupaa. tekijän - ZANO Mirosław Zarotynski company - on kielletty ja muodostaa tekijänoikeusrikkomuksen. loukkaus ja on rangaistava.

td>

HUOMAUTUS: Piirustukset eivät vastaa perustuksen todellisia mittoja. Ne ovat vain esimerkinomaisia kokoonpanojärjestelmiä, joissa otetaan huomioon ankkurointityyppi ja alustamateriaali, johon kalusteet on tarkoitus kiinnittää.

Perustuksen koko riippuu paikallisista perustamisolosuhteista.

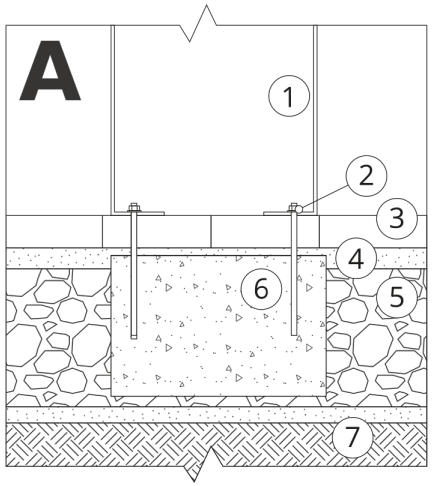

ASENNUS PÄÄLLYSTEESEEN PERUSTUKSEN KANSSA

Kokoonpanon kuvaus

1. ZANO-tuote
2. Pikakiinnike tai kemiallinen ankkuri
3. Kivipäällysteet / betonipäällysteet / kivilaatat / betonilaatat
4. Hiekkapainolasti (n. 2-4 cm)
5. Kiviainesrakenteinen alusrakenne
6. Betoniperustus, luokka C16/20 (yläpinnan betoni 10 cm päällysteen pinnan alapuolella).
7. Paikallinen maa

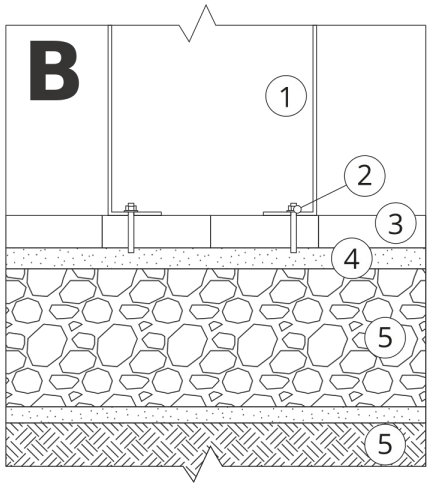

ASENNUS PÄÄLLYSTYKSEEN

Kokoonpanon kuvaus

1. ZANO-tuote
2. Pikakiinnike tai kemiallinen ankkuri
3. Kivipäällysteet / betonipäällysteet / kivilaatat / betonilaatat
4. Hiekkapainolasti (n. 2-4 cm)
5. Kiviainesrakenteinen alusrakenne
6. Paikallinen maa

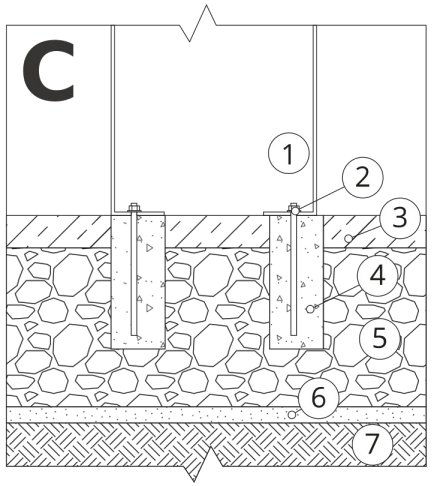

BETONI/ASFALTTIASENNUS

Kokoonpanon kuvaus

1. ZANO-tuote
2. Pikakiinnike tai kemiallinen ankkuri
3. Kiinteä kovettunut pinta, esim. betoni tai asfaltti.
4. Betoniperustus, luokka C16/20 (yläpinnan betoni 10 cm päällysteen pinnan alapuolella).
5. Kiviainesrakenteinen alusrakenne
6. Hiekkapainolasti (n. 2-4 cm)
7. Paikallinen maa

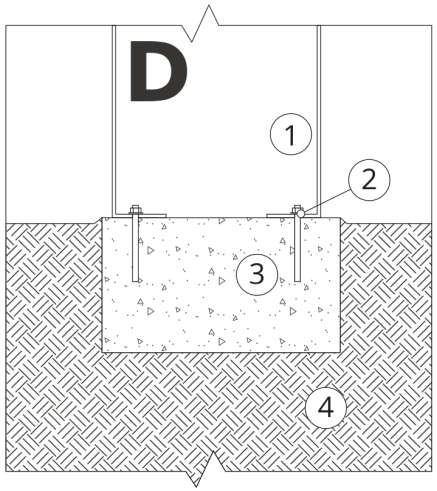

KIINNITYS BETONIPERUSTUKSEEN

Kokoonpanon kuvaus

1. ZANO-tuote
2. Pikakiinnike tai kemiallinen ankkuri
3. Betoniperustus, luokka C16/20 (yläpinnan betoni 10 cm päällysteen pinnan alapuolella).
4. Paikallinen maa