VAIHTOEHDOT

Asennusmenetelmät
- upotettu betoniin

Pyöräpaikkojen määrä
- 3
- 4
- 5
- 6
- 7

KUVAUS

Tämä polkupyöräteline on yksi monista ehdotuksistamme nykyaikaisia polkupyörien pysäköintipaikkoja varten. Siinä on geometrinen muotoilu, joten se sopii täydellisesti moderniin arkkitehtuuriin. Se on valmistettu profiileista ja terästangoista: sekä hiiliteräksestä että ruostumattomasta teräksestä. Siihen mahtuu kolmesta seitsemään polkupyörää valitusta vaihtoehdosta riippuen. Tämä jalusta mahdollistaa polkupyörän turvallisuuden kiinnittämällä etupyörän polkupyörään.

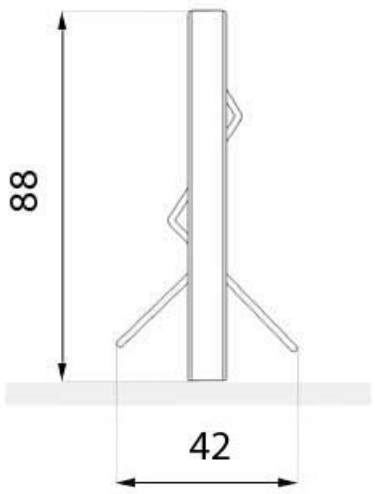

wymiary podane w [cm]

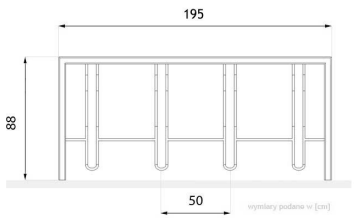

YLEISET TEKNISET TIEDOT

Materiaalit
- teräsprofiilit
- terästangot

Paino
- 57 kg

Mitat
- leveys: 42 cm
- pituus: 195 cm
- korkeus maan pinnasta: 88 cm
- korkeus ankkurointiosuudella: 148 cm

ZANO

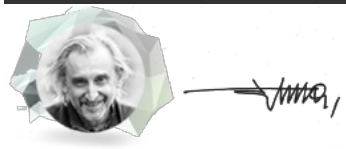

Tuote:
Polkupyöräteline Kaskada
Luettelon numero: **05.056.2**
Suunnittelija:
Tomasz Szpytma

Tekijänoikeuksista ja lähioikeuksista 04.02.1994 annetun Puolan lain (Offcial Journal of Laws nro 24, kohta 83, oikaisu: Laki nro 43, kohta 170) ja lakikokoelman nro 43, kohta 170. EU:n tekijänoikeuslainsäädännön mukaisesti, mukaan lukien kaikki EU:n direktiivit ja asetukset, jotka koskevat seuraavia asioita mukaisesti Zano Mirosław Zarotynski Company pidättää itsellään piirustusten tekijänoikeudet, kuvauksiin, 3D-malleihin, renderöinteihin, grafiikkaan, tarjousten sisältöön, liitteisiin tarjousten liitteissä ja kaikissa muissa asiakirjoissa. Sen sisältö on ZANO Miroslaw Zarotynski Oy:n henkistä omaisuutta. Zarotinski-yhtiön omaisuutta. Tekijän ideoiden, ratkaisujen käyttö, kopiointi, valokuvien jakelu, grafiikan tai grafiikan osien, kuvailevien tekstien, jakelu ja levittäminen voiton tavoittelemiseksi ilman tekijän lupaa. tekijän - ZANO Mirosław Zarotynski company - on kielletty ja muodostaa tekijänoikeusrikkomuksen. loukkaus ja on rangaistava.

HUOMAUTUS: Piirustukset eivät vastaa perustuksen todellisia mittoja. Ne ovat vain esimerkinomaisia kokoonpanojärjestelmiä, joissa otetaan huomioon ankkurointityyppi ja alustamateriaali, johon kalusteet on tarkoitus kiinnittää.

Perustuksen koko riippuu paikallisista perustamisolosuhteista.

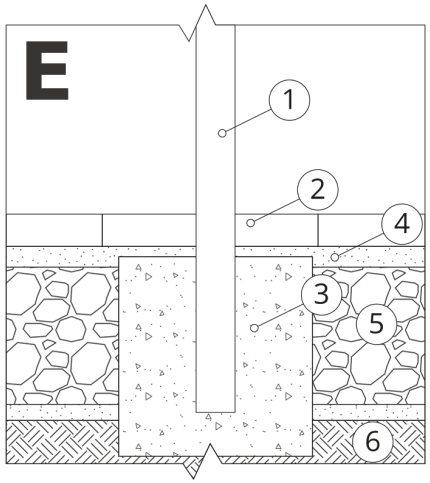

ASENNUS PÄÄLLYSTEESEEN PERUSTUKSEN KANSSA

Kokoonpanon kuvaus

1. ZANO-tuote
2. Kivipäällysteet / betonipäällysteet / kivilaatat / betonilaatat
3. Hiekkapainolasti (n. 2-4 cm)
4. Betoniperustus, luokka C16/20 (yläpinnan betoni 10 cm päällysteen pinnan alapuolella).
5. Paikallinen maa

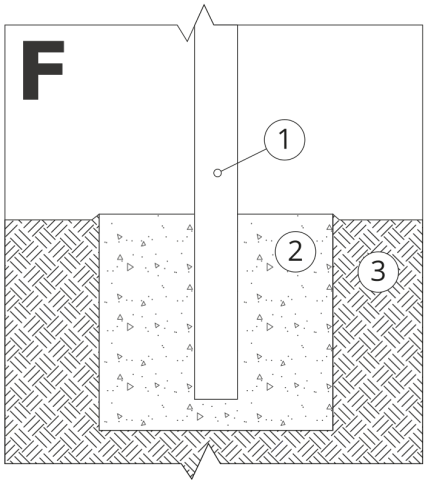

KIINNITYS BETONIPERUSTUKSEEN

Kokoonpanon kuvaus

1. ZANO-tuote
2. Betoniperustus, luokka C16/20 (yläpinnan betoni 10 cm päällysteen pinnan alapuolella).
3. Paikallinen maa

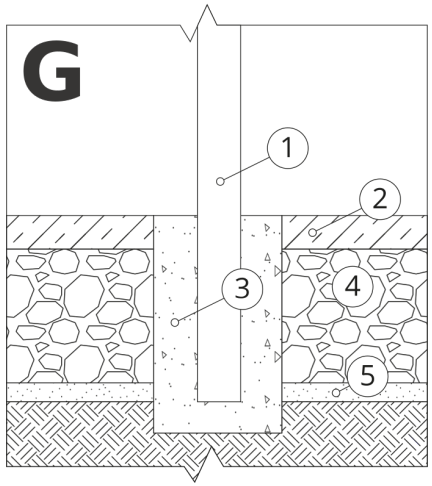

KIINNITYS BETONIPERUSTUKSEEN

Kokoonpanon kuvaus

1. ZANO-tuote
2. Kiinteä kovettunut pinta, esim. betoni tai asfaltti.
3. Betoniperustus, luokka C16/20 (yläpinnan betoni 10 cm päällysteen pinnan alapuolella).
4. Kiviainesrakenteinen alusrakenne
5. Hiekkapainolasti (n. 2-4 cm)
6. Paikallinen maa